REA80-100 230V AC ORANSAL ELEKTRİKLİ AKTÜATÖR BAĞLANTI ŞEMASI

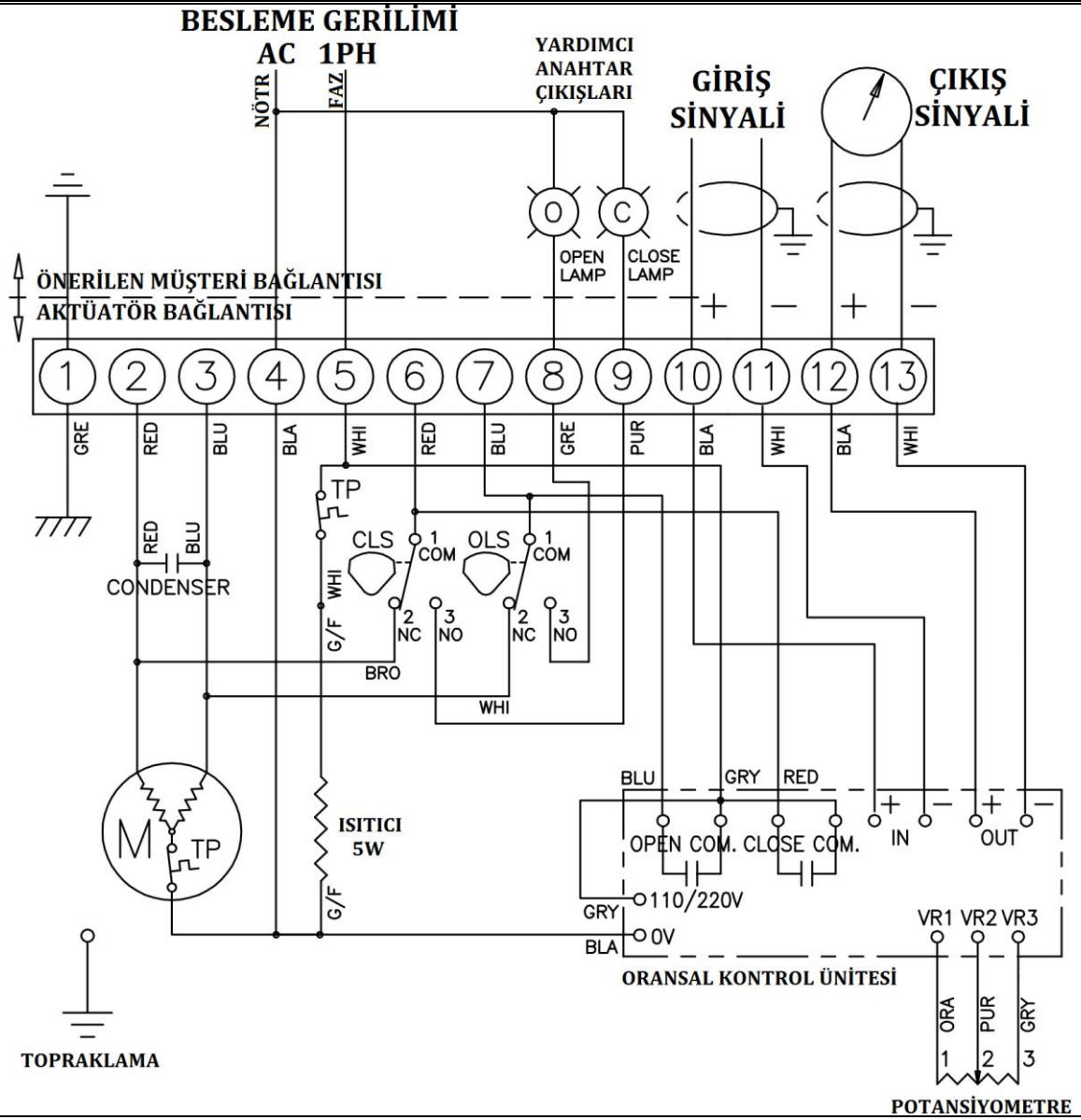

SEMBOL	AÇIKLAMA	ORAN
CLS	Kapama Limit Anahtarı	250V AC 10A
OLS	Açma Limit Anahtarı	250V AC 10A
TP	Termal Koruyucu	250V AC 15A

UYARILAR

Çapraz beslemeyi önlemek için her aktüatör kendi anahtar ve röle kontaklarından bağlanmalıdır.

REA 80	**BELGE NO:**	
REA 100	**HAZIRLAYAN DEP:** ARGE	
230V AC	**TARİH:** 10.09.2016	

SMS Sanayi Malzemeleri Satışı ve Üretim A.Ş