tork valve & automation

fluid under control

REA60 230V AC ORANSAL ELEKTRİKLİ AKTÜATÖR BAĞLANTI ŞEMASI

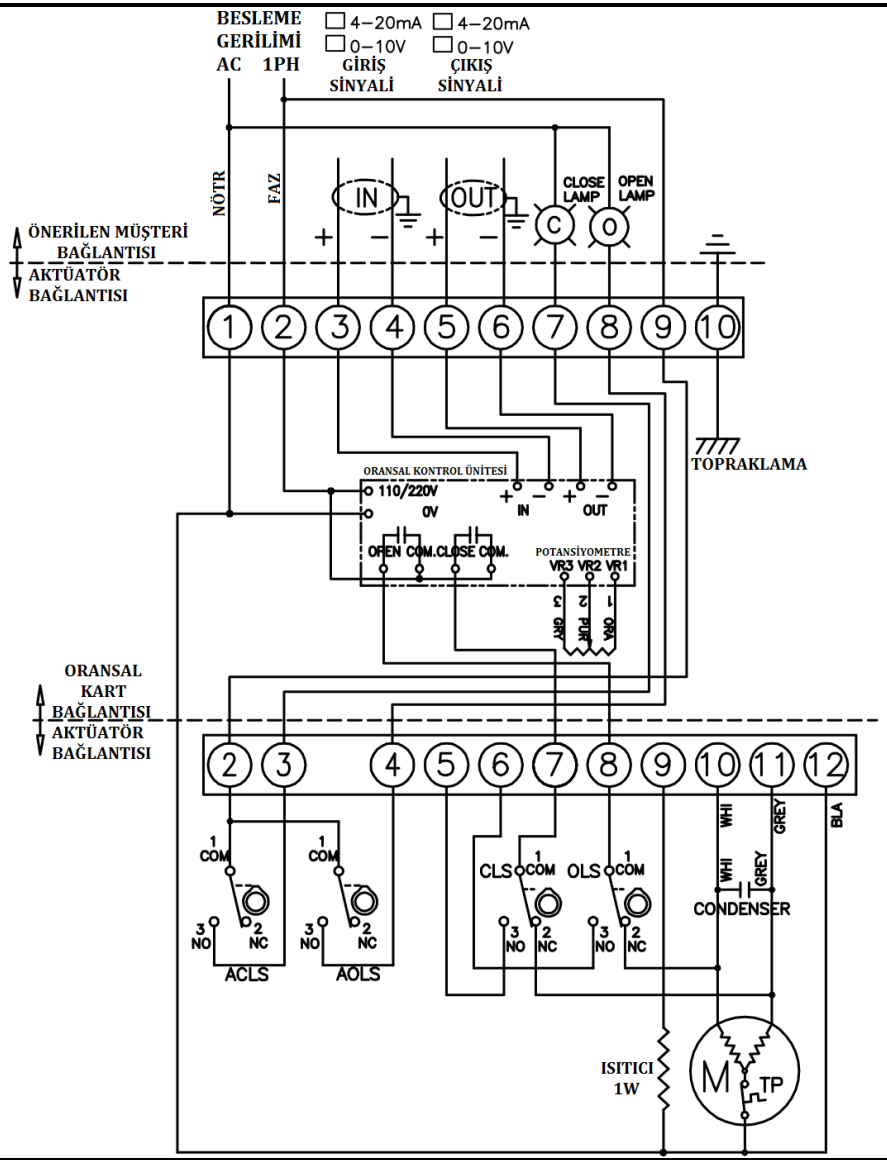

SEMBOL	AÇIKLAMA	ORAN
CLS	Kapama Limit Anahtarı	250V AC 5A
OLS	Açma Limit Anahtarı	250V AC 5A
ACLS	Yard. Kapama Limit Anahtarı	250V AC 5A
AOLS	Yard. Açma Limit Anahtarı	250V AC 5A

UYARILAR

Çapraz beslemeyi önlemek için her aktüatör kendi anahtar ve röle kontaklarından bağlanmalıdır.

REA 60	**BELGE NO:**
	HAZIRLAYAN DEP: ARGE
230V AC	**TARİH:** 10.09.2016

SMS Sanayi Malzemeleri Satışı ve Üretim A.Ş