tork valve & automation

fluid under control

TREA40 24V DC & 85 - 265V AC ON/ OFF ELEKTRİKLİ AKTÜATÖR BAĞLANTI ŞEMASI

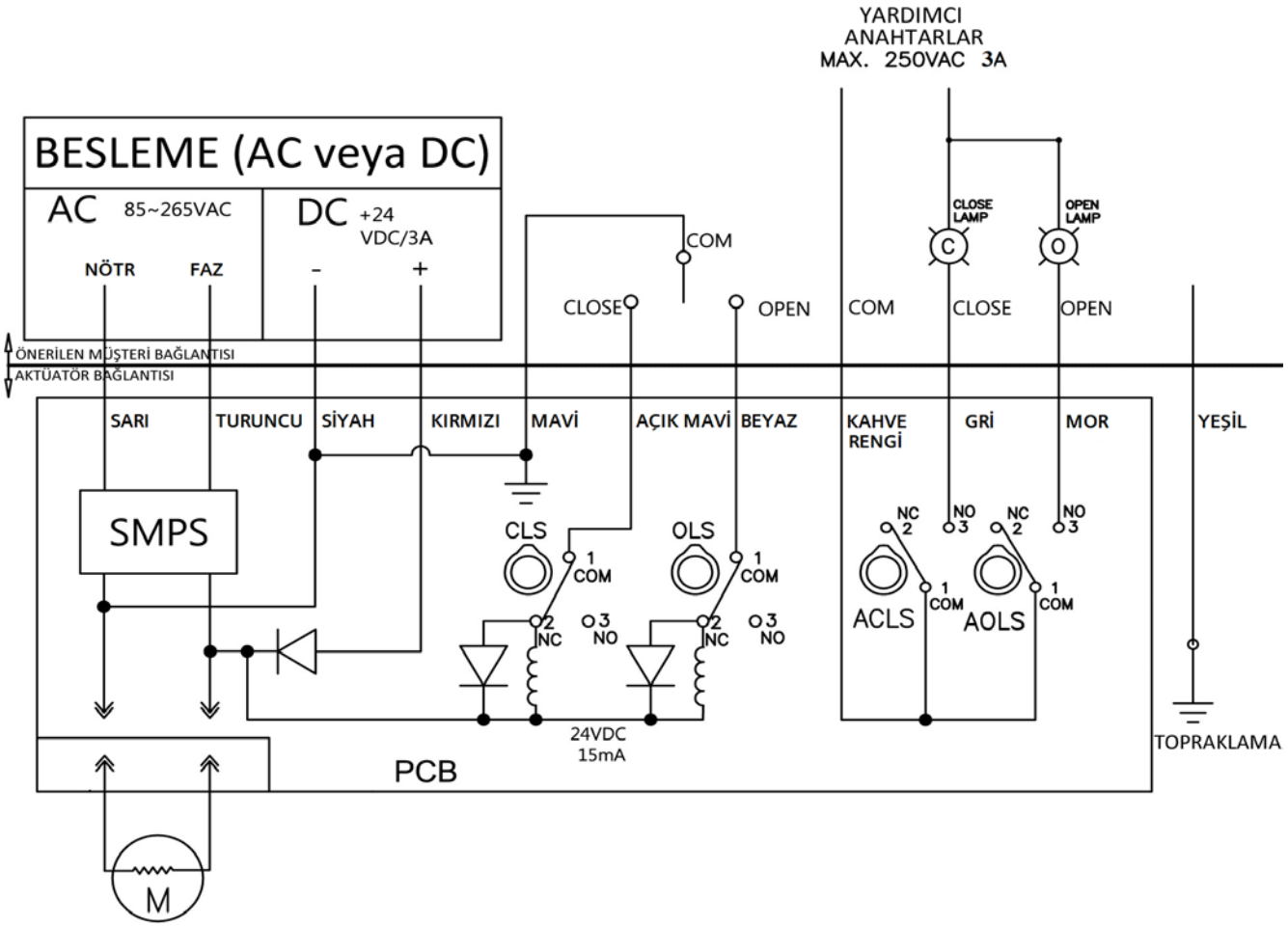

SEMBOL	AÇIKLAMA
CLS	Kapama Limit Anahtarı
OLS	Açma Limit Anahtarı
ACLS	Yardımcı Kapama Limit Anahtarı
AOLS	Yardımcı Açma Limit Anahtarı
SMPS	Dahili AC-DC dönüştürücü
NC	Normalde Kapalı Kontak
NO	Normalde Açık Kontak
M	Motor

UYARILAR

Çapraz beslemeyi önlemek için her aktüatör kendi anahtar ve röle kontaklarından bağlanmalıdır.

TREA 0040	**BELGE NO:**
	HAZIRLAYAN DEP: AR-GE
85-265V AC **24V DC**	**TARİH:** 10.12.2018

SMS Sanayi Malzemeleri Satışı ve Üretim A.Ş