Servo Asist Solenoid Valf
SS1000 Serisi (G3/8", G1/2", G3/4", G1, 1 ¼", 1 ½", 2)

NORMALDE KAPALI
2 YOLLU
PİLOT KUMANDALI
ΔP=0

SIFIR FARK BASINÇ

SU HAVA GAZ

GENEL ÖZELLİKLER
- Geniş basınç aralığı, akış hızı ve orifis seçenekleri vardır.
- Solenoid valfler filtre ile kullanılmalıdır.
- Flanş ile montaja uygundur.
- Solenoid valfler çalışmasını etkilemeden herhangi bir pozisyonda monte edilebilir; Bobin dikey yukarı konumda tercih edilmelidir.

ELEKTRİK ÖZELLİKLERİ
Sürekli Enerjide Kalma : ED %100
Bobin Yalıtım Sınıfı : H (180°C)(IEC 85)
Bobin Kaplaması : Güçlendirilmiş Fiber Glass
Ortam Sıcaklığı : -10°C, +60°C
Koruma Sınıfı : IP65 (ISO 60529) İstek Üzerine;IP68
Soket Bağlantısı : DIN 46340 3-kutuplu Soket (DIN43650)
Soket Özellikleri : ISO 4400 / EN 175301-803 Form A, Terminal (Kablo Ø6-8 mm)
Elektriksel Güvenlik : IEC 335
Standard Voltaj : AC 12V 15VA, 24V 15VA, 48V 15VA, 110V 15VA, 230V 15VA, 230V 24VA
DC 12V 18W, 24V 18W, 48V 18W, 110V 18W 18W
İstek üzerine diğer voltajlar
Voltaj Toleransı : AC -15%, +10% DC -5%, +10%

Frekans : 50 Hz (60 Hz...)
İstek Üzerine; LED'li Soket, PWM soket
Siparişlerde bobin gerilimi veriniz. Detaylı bilgi için bobin bölümüne bakınız.

ÜRÜN MALZEMELERİ
Gövde : Paslanmaz Çelik
İç Parçalar : Paslanmaz Çelik
Diyafram : NBR, istek üzerine; EPDM, VİTON
Yüzük : Bakır (EN 12735-1)
Çekirdek, Kovan, Yay : Paslanmaz Çelik

SEÇENEKLER
Bağlantı dişi: BSP; İstek üzerine NPT
- Valf istek üzerine CR-Ni kaplama, PTFE kaplama yapılabilir.
- İstek üzerine Atex (exproof) bobinli. (C40 için)

TEKNİK ÖZELLİKLER
Max. Viskozite : 5°E (~37cST veya mm²/s)
Tepki zamanı : Açma Zamanı : 400 ms – 1600 ms
Kapama Zamanı : 1000 ms - 2000 ms

DİYAFRAM ÖZELLİKLERİ
NBR : -10°C...+80°C
EPDM : -10°C...+130°C
VİTON : -10°C...+160°C

Not: Ürün detayları için kullanma kılavuzuna bakınız.

STANDARTLAR
- Standard boru bağlantısı G (BSP) (ISO 228-1) ve istek üzerine diğer boru bağlantıları (NPT (ANSI 1.20.3)) uygundur.
- TORK solenoid valfler 97/23/EC, Basınçlı ekipmanlar yönetmeliği (PED) ve 2006/95/ECC Alçak voltaj yönetmeliği (LVD) uygundur.

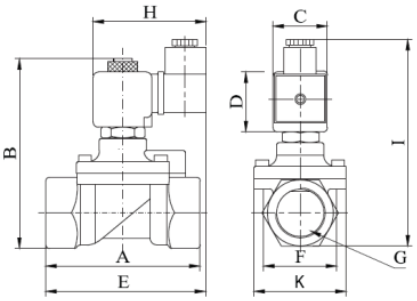

Ölçüler (mm)								
G	A	B	C	D	E	H	I	K
3/8"	72	97.7	32	45	94.8	76	109	52.5
1/2"	80	99.2	32	45	96.2	76	110.5	52.5
3/4"	78	106	32	45	97.2	76	117.3	52.5
1"	85	112.5	32	45	98.7	76	123.8	52.5
1 1/4"	109.5	152.1	32	45	132	103	158	83
1 1/2"	128.5	158.2	32	45	132	103	163.7	95.6
2"	149	176	32	45	150.5	103	181.5	109.7

Solenoid Valf Sembolü	Valf Tipi/ Sipariş No	Bağlantı Ölçüsü	Orifis Ölçüsü	Min. Basınç	Max. Basınç		Kv	Diyaframı			Weight	Bobin
	S1000	G	mm	bar	Sıvı Akışkan	Gaz Akışkan	l/min	NBR	Viton	EPDM	Kg	
					Bar							
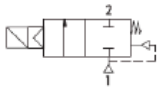	SS1000.02	3/8"	12,5	0	10	16	48	✓	✓	✓	0,720	C40
	SS1000.03	1/2"	12,5	0	10	16	48	✓	✓	✓	0,775	C40
	SS1000.04	3/4"	17	0	10	16	90	✓	✓	✓	0,875	C40
	SS1000.05	1"	17	0	10	16	90	✓	✓	✓	0,945	C40
	SS1000.06	1 1/4"	30	0	16	3	250	✓	✓	✓	3,5	C50
	SS1000.07	1 1/2"	39	0	16	3	370	✓	✓	✓	3,2	C50
	SS1000.08	2"	46	0	16	3	450	✓	✓	✓	2,98	C50