BAĞLANTI ŞEMASI

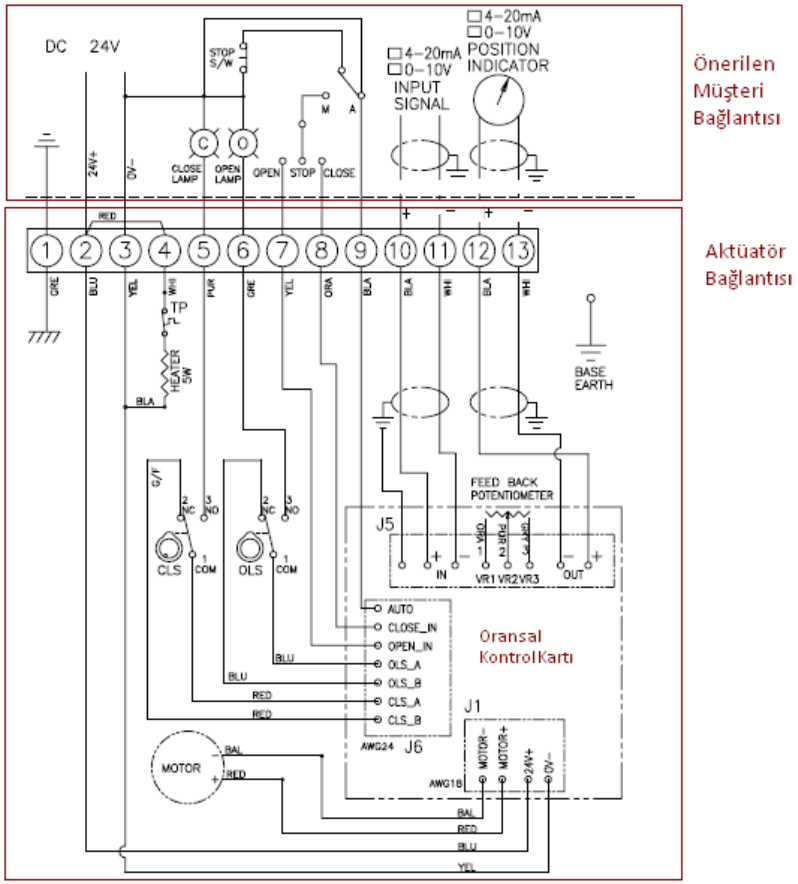

SEMBOL	AÇIKLAMA	ORAN
CLS	Kapama Limit Anahtarı	250V AC 10A
OLS	Açma Limit Anahtarı	250V AC 10A
TP	Termal Koruyucu	250V AC 15A

Kullanılması tavsiye edilen ürünler

UYARILAR

Çapraz beslemeyi önlemek için her aktüatör kendi anahtar ve röle kontaklarından bağlanmalıdır.

T-REA 80	**BELGE NO**	
	HAZIRLAYAN DEPT: Mühendislik	
24V DC	**TARİH :** 10.09.2012	

SMS Sanayi Malzemeleri Satışı ve Üretim A.Ş.