tork valve & automation

fluid under control

MİNİ MOTORLU VANA BAĞLANTI ŞEMASI

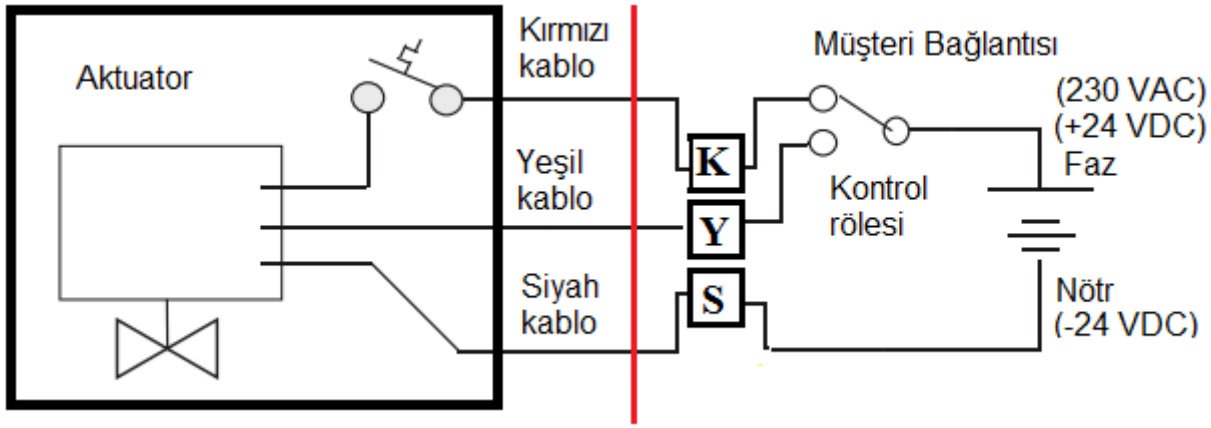

SEMBOL	AÇIKLAMA	ORAN

Kullanılması tavsiye edilen ürünler

UYARILAR

RMEA-015	**BELGE NO**
RMEA-020	
RMEA-025	**HAZIRLAYAN DEP:** Ar-Ge
220V AC **24V DC**	**TARİH:**10.11.2017

SMS Sanayi Malzemeleri Satışı ve Üretim A.Ş